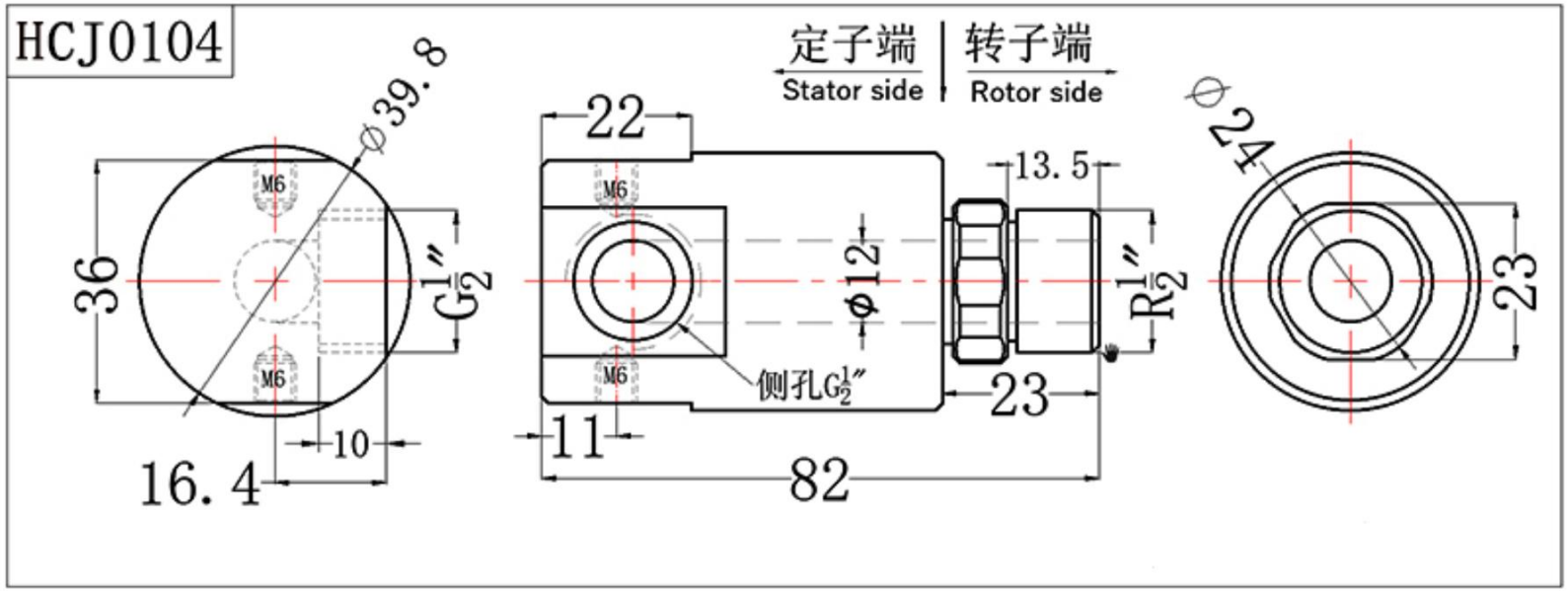

型　号	HCJ0104	介　质	胶水
螺纹接口	1/2”(20.5mm)	俗　称	4分牙
材质(重量)	不锈钢(462g)	寿命（转）	500万转
转速（RPM）	350	中孔（尺寸）	d12*D39.8*L82
压力（MPa）	-0.1～4		
扭力（N*m）	0.25		
工作温度（℃）	-20～120		
适配气管	12-16mm		