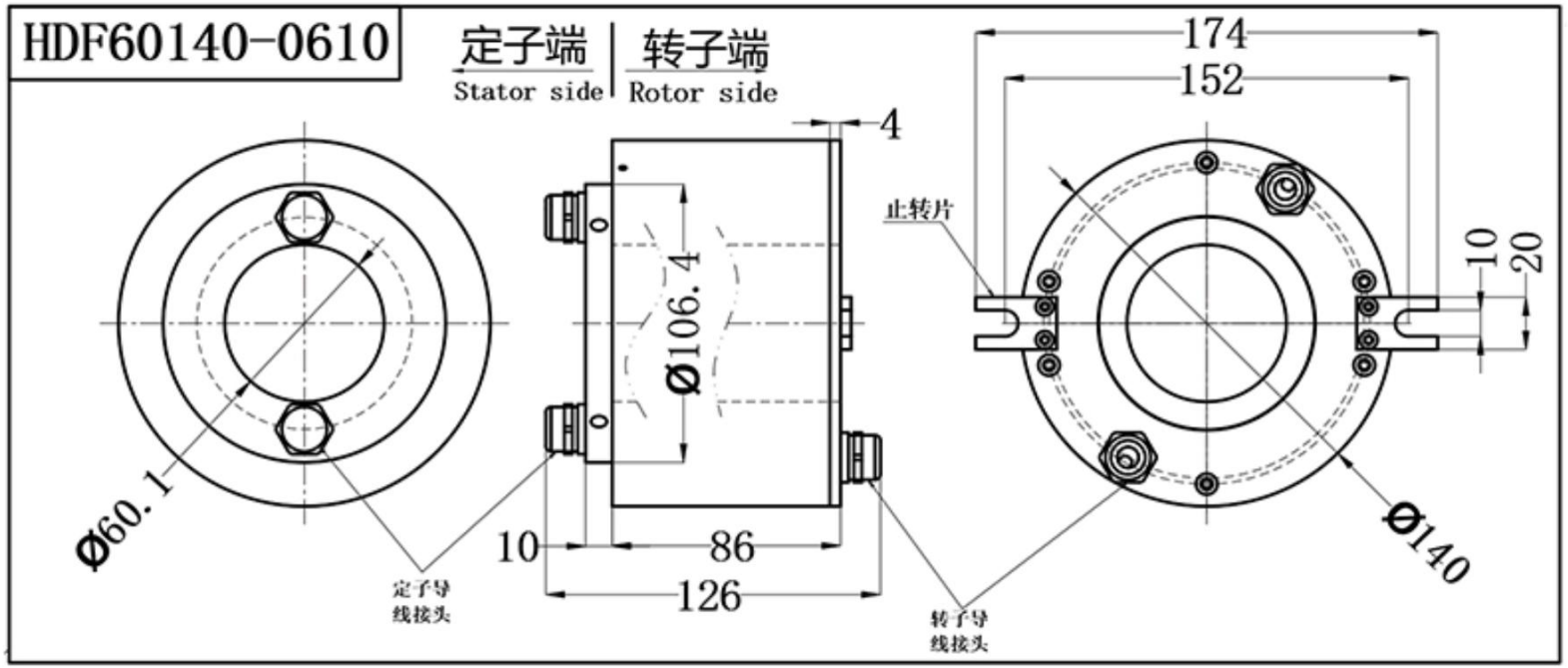

电气技术指标		机械技术指标			
线数电流	6线10A	**工作寿命**	>1000万转	**转速**	<200RPM
额定电压	0～500VAC/DC	**外壳材质**	全铝合金	**防护**	IP68
导线规格	AWG17#/300mm长	**接触材料**	银基合金	**重量**	2706g
绝缘电阻	500MΩ@500VDC	**旋转扭矩**	1N.m +0.5N.m/6路		
接触电阻	静止<5mΩ 转动<10mΩ	**温度湿度**	温度（-30℃～90℃） 湿度（0～85%）		